PEALTVAADE

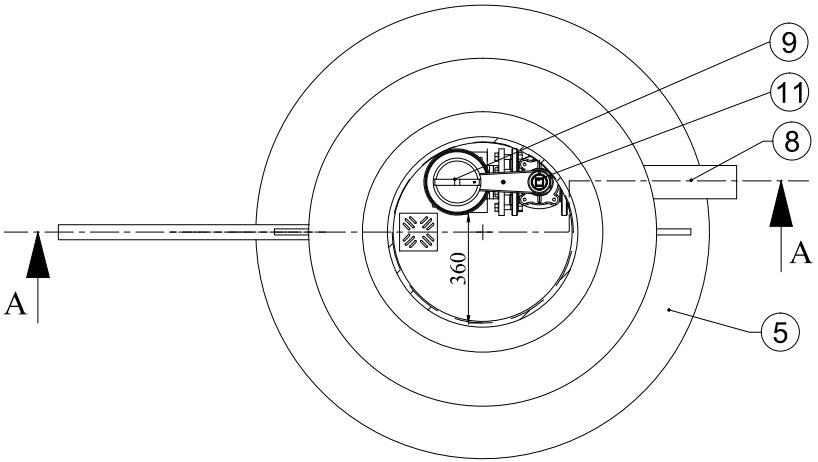

A-A

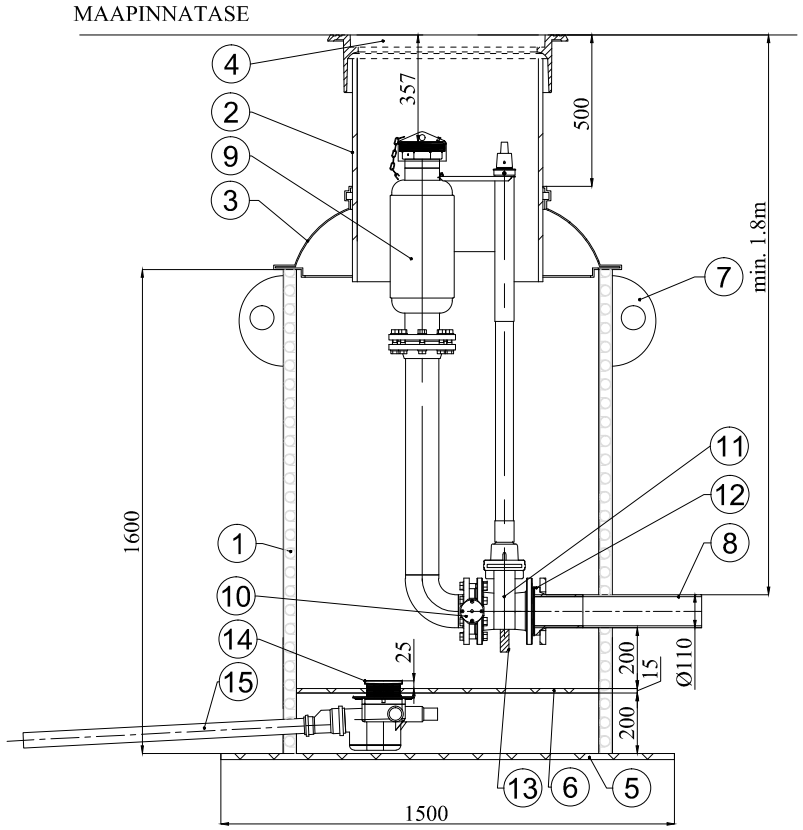

HÜDRANDIKAEVU EKSPLIKATSIOON

1. Plastkorpus PE SN2 ID1000
2. Teleskoobitoru PE SN2 De630
3. Teleskoobimansett Roto PE 1150/630
4. Niemisen Valimo malmluugi komplekt D640 koormustaluvusega 40 tonni
5. Põhjaplaat 1 PE, 20mm
6. Põhjaplaat 2 PE, 15mm
7. Tõsteaasad, 2tk
8. Survetoru PE De110 PN10 SDR17
9. Hüdrant
10. Tühjendusklapp väljavooluga kaevu
11. Kummikiilsiiber AVK DN100 pikendatud spindliga
12. PE kaelus De110+äärik DN100/110
13. Hüdrandi tugi
14. Roostevaba trapiga tagasivooluklapi komplekt HL70-3000
15. Tühjendustoru De50mm ümbritsega killustiku ja filterkangaga.

PEWELD	Projekt:
	Aadress:
	Tellija:
Valmistaja: PEWELD OÜ, Tööstuse 9, Kiili Joonise koostaja: R.Küket	Joonis: Hüdrandikaev